ԴԻՏԱՀՈՐ ԿԴՀ-1_ ԿԴՀ-4

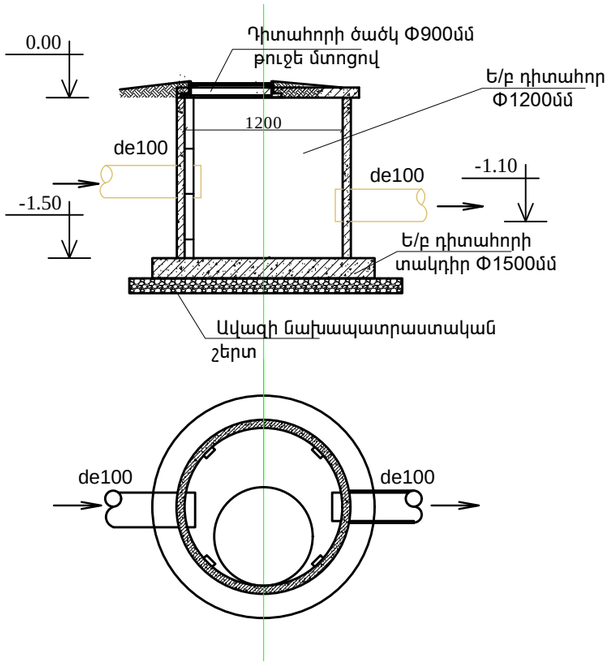

ՇԻՆԱՐԱՐԱԿԱՆ ԱՇԽԱՏԱՆՔՆԵՐ ՄԵԿ ԷԼԵՄԵՆՏԻ ՀԱՄԱՐ

ԸՆԴՀԱՆՈՒՐ ՔԱՆԱԿԸ 4 ՀԱՏ			
1	Ե/բ դիտահորի տակդիր Φ1500մմ H=150մմ	հատ/մ³	1/0,3375
2	Ե/բ դիտահորի օղակ Φ1200մմ H=500մմ	հատ/մ³	3/1.13
3	Ե/բ դիտահորի ծածկ Φ1500մմ H=200մմ պլաստիկ մտոցով d=900մմ	հատ/մ³	1/0.35
4	Ցեմենտ-ավազային շաղախ	մ³	0,07
5	Մետաղական աստիճանների մոնտաժում	տ	0,03
6	Մետաղական աստիճանների ներկում հակակոռոզիոն ներկով	տ	0,03
7	Մետաղական կցամասեր ներկված հակակոռոզիոն ներկով օղակների ամրացման համար	տ	0,048

ԿՈՅՈՒՂԱԳԾԻ ԽՐԱՄՈՒՂԻ ՏԻՊԱՅԻՆ ԿՏՐՎԱԾՔ

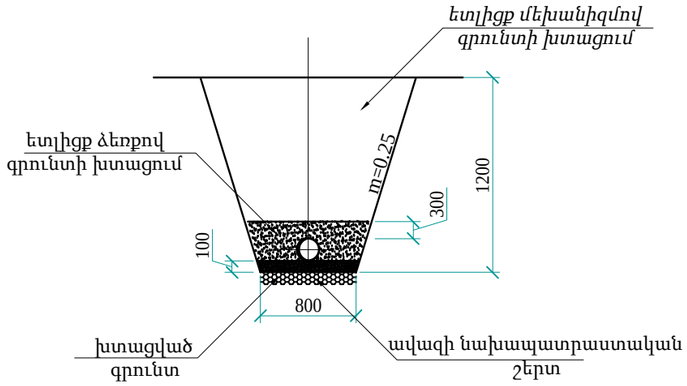

ՇԻՆԱՐԱՐԱԿԱՆ ԱՇԽԱՏԱՆՔՆԵՐ

ԱՐՏԱՔԻՆ ԿՈՅՈՒՂՈՒ ՀՈՂԱՅԻՆ			
1	Գրունտի քանդում 3-րդ կարգ մեխանիզմով	մ³	95
2	Գրունտի քանդում 4-րդ կարգ մեխանիզմով	մ³	32
3	Գրունտի քանդում 4-րդ կարգ ձեռքով	մ³	5.0
4	Ավազե անկողնու պատրաստում	մ³	8.0
5	Գրունտի ետլիցք	մ³	123.0
6	Գրունտի բարձում և տեղափոխում 4 կմ	մ³	9.0

ՏԵԽՆԻԿԱԿԱՆ ԱՇԽԱՏԱՆՔՆԵՐ

ԱՐՏԱՔԻՆ ԿՈՅՈՒՂԻ			
1	Պոլիէթիլենային խողովակներ Φ 100 մմ	գծմ	95
2	Պոլիէթիլենային խողովակներ Φ 50 մմ	գծմ	5.0

ՊԱՇՏՈՆ	ԱՆՈՒՆ, ԱԶԳԱՆՈՒՆ	ՍՏՈՐԱԳՐ.	ԱՄԻՍ	ՇԱՀՈՒՄՅԱՆ ՀԱՄԱՅՆՔԻ ՄԱՆԿԱՊԱՐՏԵԶԻ ԸՆԹԱՑԻԿ ՎԵՐԱՆՈՐՈԳՄԱՆ ՆԱԽԱԳԻԾ			
ՆԳՃ	Հ. Մեսրոպյան			ԶՐԱՄԱՏԱԿԱՐԱՐՈՒՄ ԵՎ ԿՈՅՈՒՂԻ	ՓՈՒԼ	ԹԵՐԹ	ԹԵՐԹԵՐ
Նախագծեց	Հ. Մեսրոպյան				ԱՆ	ԶԿ-2	5
				ԸՆԴՀԱՆՈՒՐ ՏՎՅԱԼՆԵՐ	«ՀԱՄԱՇԻՆ ՆԱԽԱԳԻԾ» ՍՊԸ		